TRANSFLUID

LLOYD'S REGISTER · LRQA
ISO 9001

TRANSFLUID
trasmissioni industriali

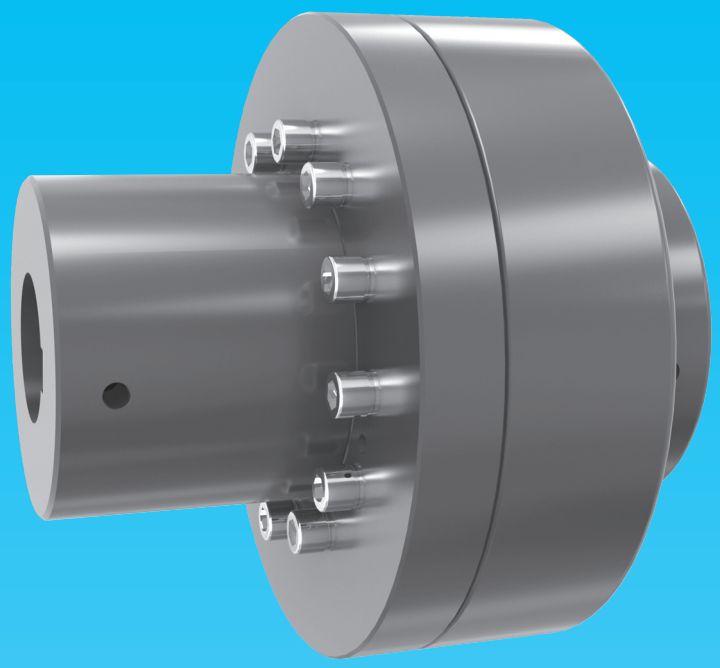

B3M-BM-BMS
弹性联轴器

drive with us

概述

有数十年BT弹性联轴器的生产经验并在传斯罗伊液力偶合器上上万次的应用，BT弹性联轴器产品线已经扩展至轴与轴联接的应用。新型弹性联轴器更坚固、对不同轴度有更好的适应能力且拆装更简便。B3M/BM/BMS联轴器具有高弹性元件，同时具有保护相联设备的作用。

除了更换橡胶块和定期检查以外，B3M/BM/BMS几乎不需要维修。B3M系列经过改进，更方便检查以及调整同轴度。此系列产品在定期检查以及更换橡胶块后无需再重调同轴度。

传斯罗伊位于意大利加拉拉特的新工厂采用最优质的材料生产B3M/BM/BMS联轴器，此系列有17种不同的型号，传递的扭矩可达33,100Nm(24,494lbs-ft)

优点：

- 较低同轴度要求
- 吸收扭振
- 过载安全保护的能力
- 更换橡胶块快捷
- 免维护

B3M

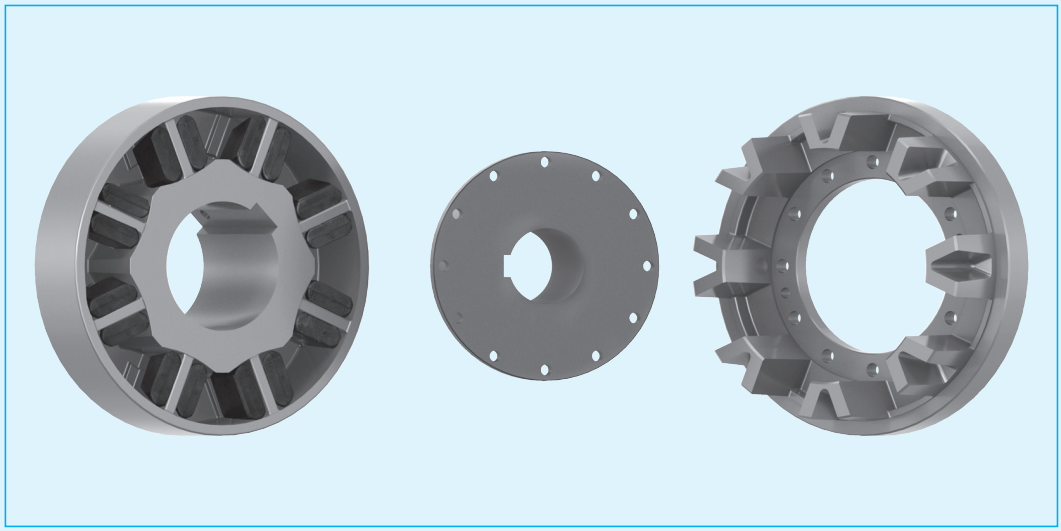

B3MBP

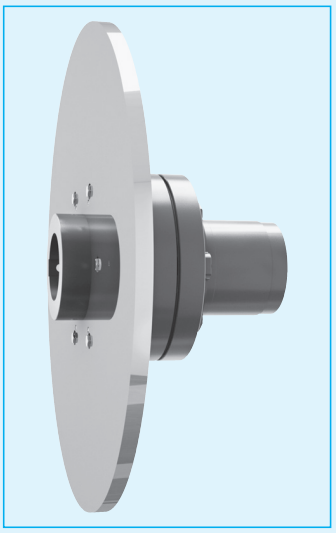

BM

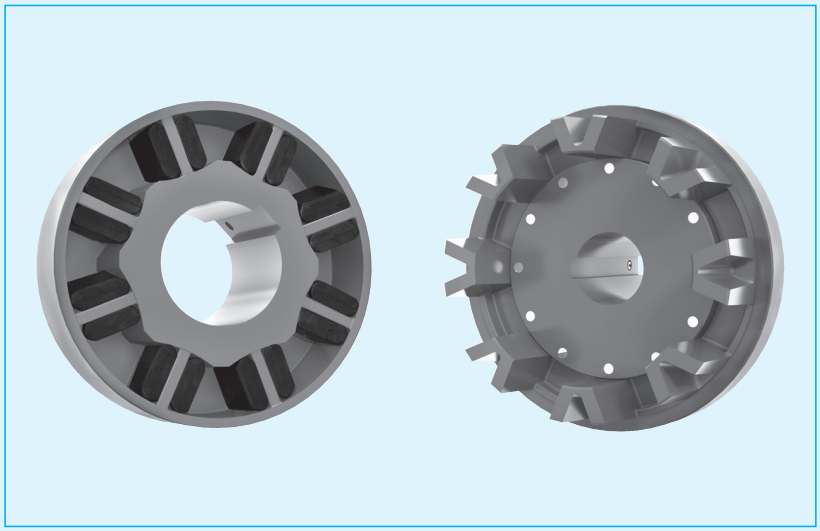

BMS

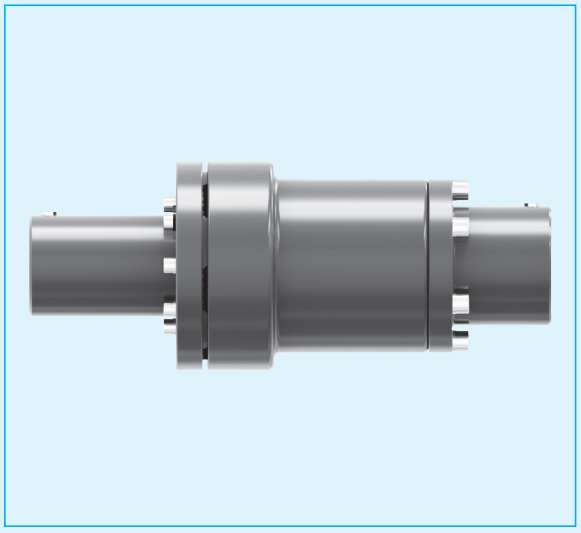

TRANSFLUID
trasmissioni industriali

轴联轴器

标准型用于联接两个轴。B3M系列在更换橡胶块时无需轴向移动联轴器毂

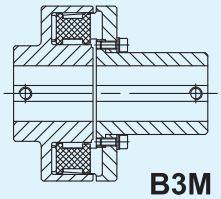
B3M

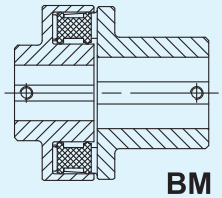
BM

制动轮联轴器

带制动轮
参见传斯罗伊制动器样本355

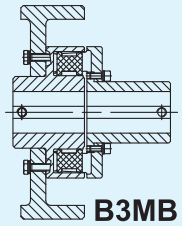
B3MB

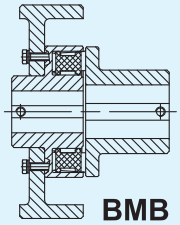
BMB

制动盘联轴器

带制动盘
参见传斯罗伊制动器样本355

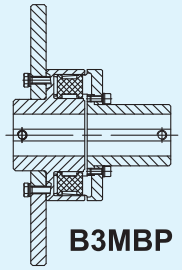
B3MBP

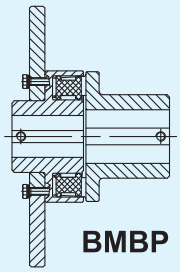
BMBP

带隔套联轴器

B3M系列带可拆卸的隔套

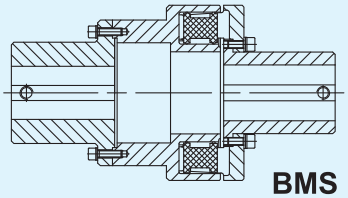
BMS

组合

B3M联轴器与传斯罗伊液力偶合器相联接

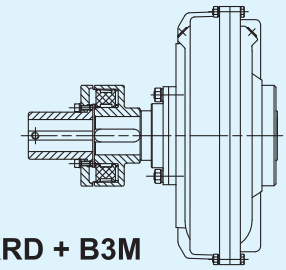
KRD + B3M

防爆版本

BM系列防爆型联轴器，轴孔已加工好，通过了2014/34/EU(ATEX)指令的认证，可用于危险区域。

认证可提供以下几个类别：
Ɛx II 3 G/D c T4 地面（非矿山）应用
Ɛx II 2 G/D c T4 地面（非矿山）应用
Ɛx I M2 c T4 矿山应用

当需要防爆型产品时，客户需要填写TF6735参数表。

表. 1

联轴器型号	采用标准橡胶块的技术参数						
	公称扭矩 T_{KN}		最大扭矩 TK_{max}		动态刚度 CT_{dyn}		最高转速 (*) N_{max} (rpm)
	(Nm)	(lbs-ft)	(Nm)	(lbs-ft)	(Nm/rad)	(lbs-ft/rad)	
01	20	15	40	30	2000	1480	5000
02	55	41	110	81	3000	2220	5000
05	75	56	150	111	5200	3848	5000
10	160	118	320	237	14800	10952	5000
20	320	237	640	474	25100	18574	5000
40	630	466	1260	932	63000	46620	4000
43	630	466	1260	932	41800	30932	4000
45	940	696	1880	1391	82200	60828	3600
48	1480	1095	2960	2190	90700	67118	3600
50	2060	1524	4120	3049	209700	155178	3000
53	2060	1524	4120	3049	106600	78884	3000
55	3160	2338	6320	4677	187400	138676	3000
60	5220	3863	10440	7726	412400	305176	2200
70	7650	5661	15300	11322	627600	464424	2000
80	11550	8547	23100	17094	936100	692714	1800
90	21030	15562	42060	31124	971400	718836	1800
95	33100	24494	66200	48988	1956000	1447440	1500

*适用于标准材料

表. 2-IEC标准电动机

电机			电机功率 1500 rpm		联轴器型号
型号	轴径 (mm)	轴长 (mm)	功率 (kW)	扭矩 (Nm)	
56	9	20	0.06	0.4	01
			0.09	0.57	01
63	11	23	0.12	0.76	01
			0.18	1.15	01
71	14	30	0.25	1.60	01
			0.37	2.5	01
80	19	40	0.55	3.50	01
			0.75	4.50	01
90S	24	50	1.1	7.00	02
90L	24	50	1.5	10.00	02
100L	28	60	2.2	14.00	02
			3	19.00	02
112M	28	60	4	25.50	02
132S	38	80	5.5	35.00	10
132M	38	80	7.5	48.00	10
160M	42	110	11	70.00	10
160L	42	110	15	95.50	10
180M	48	110	18.5	118.00	20
180L	48	110	22	140.00	20
200L	55	110	30	191.00	20
225S	60	140	37	235.50	20
225M	60	140	45	286.50	20
250M	65	140	55	350.00	40
280S	75	140	75	477.50	48
280M	75	140	90	573.00	48
315S	80	170	110	700.00	48
315M	80	170	132	840.50	48
			160	1020.00	48
355S	100	210	250	1595.00	60
355M	100	210	315	2005.00	60

表. 2A-NEMA标准电动机

电机			电机功率 1800 rpm		联轴器型号
型号	轴径 (inch)	轴长 (inch)	功率 (hp)	扭矩 (lbs-ft)	
143T	0.875	2.250	1	2.92	02
145T	0.875	2.250	1.5	4.38	02
			2	5.84	02
182T	1.125	2.750	3	8.75	02
184T	1.125	2.750	5	14.59	02
213T	1.375	3.375	7.5	21.88	10
215T	1.375	3.375	10	29.18	10
254T	1.625	4.000	15	43.77	10
256T	1.625	4.000	20	58.36	10
284T	1.875	4.625	25	72.95	20
286T	1.875	4.625	30	87.54	20
324T	2.125	5.250	40	116.71	20
326T	2.125	5.250	50	145.89	20
364T	2.375	5.875	60	175.07	40
365T	2.375	5.875	75	218.84	40
405T	2.875	7.250	100	291.78	48
444T	3.375	8.500	125	364.73	60
445T	3.375	8.500	150	437.68	60
447T	3.375	8.500	200	583.57	60
447T	3.375	8.500	250	729.46	60
449T	3.375	8.500	300	875.35	60

表. 2-2A选型基于弹性联轴器允许的最大轴孔，假设所有因数(S_m, S_t, S_z, S_{Atex})值为1。如果任意一个因数不为1，联轴器必须按照第4页的选型步骤选型。

选用联轴器须依照联轴器的使用条件，严禁超载。对不产生循环扭矩载荷的驱动设备，选择联轴器需跟据驱动力矩和相关工作条件。对会产生循环扭矩载荷的驱动设备（内燃机），选择联轴器时必须对整个传动系统进行扭转分析。

选型步骤如下：

1）用功率和转速计算驱动设备的转矩T_{AN}

如：

P = 驱动设备功率(kW) - n = 驱动设备转速(rpm)

T_{AN} = 驱动设备转矩(Nm)

$$T_{AN} = 9550 \times P / n$$

2）驱动设备的转矩T_{AN}计算出来之后，确定工作条件并核查。确保驱动设备的扭矩乘工况系数、温度系数、启动系数后，低于所选联轴器的允许扭矩T_{KN}：

如：

T_{KN} = 所选联轴器的允许扭矩 (Nm)

S_m = 工况系数查表4和表6

St = 温度系数查表3

S_z = 启动系数查表5

S_{Atex} = 1.2 恶劣工况环境，依照94/4/EC指令。

(Atex).一般工况环境S_{Atex} = 1

$$T_{KN} >= T_{AN} \times S_m \times S_t \times S_z \times S_{Atex}$$

表6中所示的负载等级和工况因数适用于汽轮机，液压马达或电机作为原动机的情况。如果用单缸或多缸发动机作为原动机，从表6中所查到的工况因数须用表4中对应的参数代替。

表. 3-温度系数

环境温度	+40℃ +30℃	+40℃	+60℃	+80℃	>+80℃
	-40℉ +86℉	+104℉	+140℉	+176℉	>+176℉
S_t	1.0	1.1	1.4	1.8	按要求

表. 5-启动系数

每小时启动频率	30	60	120	240	>240
S_z	1.0	1.1	1.2	1.3	按要求

3）已知工作过程中可能出现的最大扭矩T_{max}，确保最大扭矩乘温度系数后低于所选联轴器允许的最大扭矩T_{kmax}：

$$T_{kmax} >= T_{max} \times S_t$$

计算实例

1）应用数据

BM型扭转弹性联轴器安装于电机和齿轮泵之间。

电机功率：P = 160 kW

转速：　　n = 1490 rpm

2）计算输出转矩T_{AN}

驱动设备的输出转矩T_{AN}：

$$T_{AN} = 9550 \times 160 / 1490 = 1025 \text{ Nm}$$

3）核查公称扭矩T_{KN}

从表6可以查得与驱动设备的负荷等级相关的工况因数S_m＝1.5，因为驱动设备是电机，所以不需要查表4。

从表3查得环境温度40℃时，温度系数S_t＝1.1

从表5查得每小时启动频率60时，启动系数S_z＝1.1

驱动设备的输出转矩T_{KN}

$$T_{KN} >= 1025 \text{ Nm} \times 1.5 \times 1.1 \times 1.1 = 1861 \text{ Nm}$$

4）联轴器选型

查表1，根据扭矩T_{KN} >= 1861 Nm 选择联轴器BM 50

5）最后，检查联轴器所允许的最大轴孔尺寸与设备轴的直径是否兼容。

表. 4
单缸或多缸发动机转换表

汽轮机 液压马达或电机 （查表6）	单缸 发动机	多缸 发动机
1.00	1.50	1.25
1.25	1.75	1.50
1.50	2.00	1.75
1.75	2.25	2.00
2.00	2.50	2.25
2.25	2.75	2.50
2.50	3.00	2.75

表. 6-汽轮机、液压马达或电动机作为原动机时的工况因数

搅拌设备	
纯液体	1.00
液体和固体	1.25
鼓风机	
离心式	1.00
凸轮	1.50
叶轮	1.25
倾倒卸货车	2.50
间歇式绞盘	1.50
化工工业	
搅拌器	1.75
离心机械（重载）	1.75
离心机械（轻载）	1.25
冷却滚筒	1.75
干燥滚筒	1.75
混合器	1.75
压缩机	
离心机械	1.25
凸轮	1.50
多缸往复机械	2.00
均匀载荷的带传动	
带	1.00
斗式	1.25
链条	1.25
螺旋	1.25
非均匀载荷的带传动	
带	1.25
斗式	1.50
链条	1.50
往复	2.50
螺旋	1.50
工作台	2.00
起重机和举升机构	
主提升装置	2.00
车辆驱动	1.75
龙门式	1.75
杠杆	1.50
破碎机-撕碎机	2.75
挖掘设备	
斗式运输机	1.50
电缆卷车	1.75
刀盘刀具驱动	2.25
机动绞车	1.75
泵	1.75
偏心驱动	1.75
回转装置	2.00
升降机	
斗式	1.75
货运	2.00
重力卸货	1.50
风机	
离心式	1.00
冷却塔	2.00
强制通风	1.50
进气通风	
w/o 阻尼控制	2.00

供料设备	
带	1.25
往复式	2.50
螺旋	1.25
食品工业	
切片机	1.75
灌装机械	1.00
谷物炊具	1.25
粉料调水混合机	1.75
装瓶机、罐头灌装机械	1.00
绞肉机	1.75
发电机，变压器	
变频器	2.00
发电机	2.00
电焊发电机	2.00
洗选设备	
洗选机械	2.00
木材工业	
鼓式剥皮机	2.00
传动辊	2.00
木材托运	2.00
滚动轴承	2.00
板式输送机	1.50
分拣台	1.50
进料调整	1.75
机床	
卷板机	2.00
齿轮式冲床	2.00
攻丝机	2.50
其它机床	
主驱动装置	1.50
辅助驱动装置	1.25
滚动或磨制加工金属	
钢坯剪切机	2.25
链式输送机	1.50
冷轧机	2.25
连铸设备	2.00
钢锭搬运设备	2.25
推钢机	2.25
机械手	2.25
轧辊调整驱动	2.00
辊式校直机	2.00
薄板轧机	2.25
剪板机	2.00
焊管机	2.25
卷绕机（钢带和钢丝）	2.00
拉丝机	2.25
混合器	
混凝土搅拌机	1.75
鼓式	1.50
石油工业	
冷却装置	1.25
油井抽油泵	1.75
钻机	2.00
造纸厂	
滚筒	2.00
直齿滚筒	2.25

搅拌打浆机	1.75
漂白设备	1.00
砑光机	2.00
纸台	1.75
切割机	2.00
滚筒	1.75
干燥器	1.75
张紧器	1.25
净毡器	2.00
拖动设备	2.00
真空辊	1.75
洗涤和增稠器	1.50
湿压辊	2.00
卷纸机	1.50
印刷机	1.50
张力辊	2.00
泵	
离心机械	1.00
往复机械	2.00
旋转齿轮泵、叶片泵、凸轮泵	1.50
橡胶工业	
橡胶压延机	2.00
混炼机	2.50
辗胶机	2.25
压片机	2.00
轮胎成型机	2.50
轮胎＆压力输送管	1.00
输送管和过滤器	2.00
筛	
气动洗涤	1.00
旋转石块和碎石	1.50
运动取水	1.25
污水处理设备	1.25
石头和粘土加工设备	
球磨机	2.25
震动磨机	2.25
破碎机	2.25
制砖机	2.25
锤式磨机	2.25
旋转窑	2.00
管磨机	2.00
纺织工业	
计量器	1.50
织布机	1.50
印染机	1.50
鞣皮	1.50
水处理	
充气装置	1.00
螺旋泵	1.50
木工机床	
剥皮机	2.00
刨床	1.50
木片削机	2.75

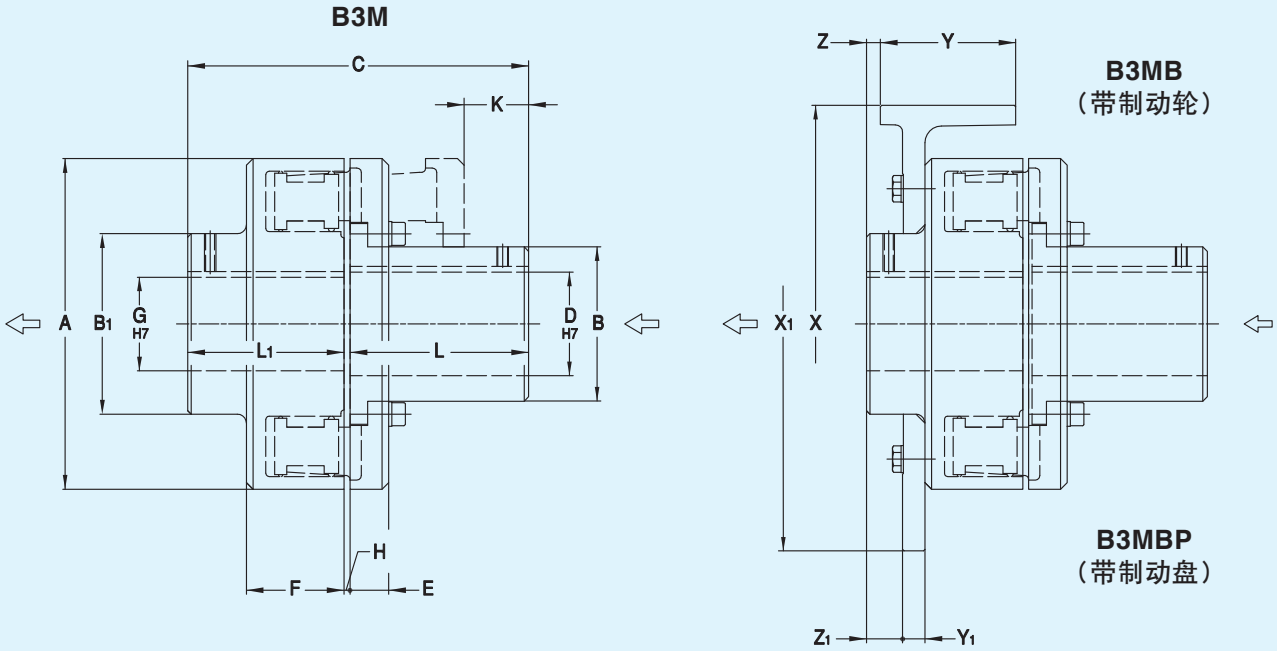

表. 7 尺寸 (mm)

规格	D mm (inch) Min	D mm (inch) Max ●	G mm (inch) Min	G mm (inch) Max ●	L mm (inch)	L1 mm (inch)	A mm (inch)	B mm (inch)	B1 mm (inch)	C mm (inch)	E mm (inch)	F mm (inch)	H mm (inch) ●●	K mm (inch)	制动轮 mm X	制动轮 mm Y	Z	制动盘 mm X1	制动盘 mm Y1	Z1	橡胶块 类型	橡胶块 数量	重量 kg (lbs)	输入 PD² ●●● (kgm²)	输出 PD² ●●● (kgm²)
20	- -	48 (1.781)	- -	55 (2.063)	110 (4.344)	80 (3.156)	132 (5.188)	64 (2.531)	85 (3.344)	192 (7.563)	17 (0.656)	42 (1.656)	2 (0.094)	64 (2.531)	200 250	75 95	5 -15	On request		-	C	12	8 (17.64)	0.022	0.023
43	- -	50 (1.938)	- -	60 (2.25)	110 (4.344)	80 (3.156)	150 (5.906)	70 (2.75)	90 (3.531)	193 (7.594)	17 (0.656)	43 (1.688)	3 (0.125)	59 (2.313)	250 315	95 118	- -	400 450	30 30	7	S	12	9.5 (20.95)	0.028	0.029
45	- -	60 (2.25)	-	65 (2.375)	110 (4.344)	80 (3.156)	175 (6.875)	80 (3.156)	100 (3.938)	193 (7.594)	20 (0.781)	42 (1.656)	3 (0.125)	60 (2.375)	250 315	95 118	- -	400 450	30 30	7	S	16	14 (30.86)	0.074	0.076
48	- -	75 (2.75)	35 (1.375)	70 (2.625)	110 (4.344)	80 (3.156)	185 (7.281)	100 (3.938)	110 (4.344)	193 (7.594)	23 (0.906)	52 (2.063)	3 (0.125)	42 (1.656)	250 315 400	95 118 150	- - -	400 450	30 30	-2	N	12	17.2 (37.91)	0.116	0.114
53	- -	80 (3)	35 (1.375)	80 (3)	110 (4.344)	110 (4.344)	200 (7.875)	110 (4.344)	125 (4.906)	223 (8.781)	28 (1.094)	61 (2.406)	3 (0.125)	28 (1.094)	315 400	118 150	-8 -40	400 450	30 30	20	E	12	24 (52.91)	0.163	0.184
55	- -	95 (3.438)	40 (1.563)	90 (3.25)	110 (4.344)	110 (4.344)	240 (9.438)	130 (5.125)	140 (5.5)	224 (8.813)	28 (1.094)	65 (2.563)	4 (0.156)	28 (1.094)	400 500	150 190	-40 -90	560 630	30 30	15	P	12	34 (74.96)	0.290	0.360
60	42 (1.656)	110 (4)	45 (1.75)	110 (4)	170 (6.688)	140 (5.5)	290 (11.406)	150 (5.906)	170 (6.688)	314 (12.375)	28 (1.094)	65 (2.563)	4 (0.156)	88 (3.469)	400 500	150 190	- -50	560 630 710	30 30 30	45	P	16	59 (130)	0.833	0.856
70	55 (2.156)	120 (4.5)	55 (2.156)	120 (4.5)	170 (6.688)	140 (5.5)	315 (12.403)	160 (6.313)	185 (7.281)	315 (12.406)	38 (1.5)	81 (3.188)	5 (0.188)	62 (2.438)	500	190	-20	630 710	30 30	29	R	16	79 (174.2)	1.400	1.430
80	65 (2.563)	135 (4.938)	65 (2.563)	130 (4.625)	210 (8.281)	210 (8.281)	354 (13.938)	178 (7)	200 (7.875)	425 (16.719)	38 (1.5)	100 (3.938)	5 (0.188)	90 (3.531)	500 630	190 236	58 30	710 795 1000	30 30 30	80	T	16	120.1 (264.8)	2.589	2.540
90	75 (2.938)	150 (5.5)	75 (2.938)	140 (5.188)	210 (8.281)	210 (8.281)	395 (15.563)	205 (8.063)	220 (8.656)	426 (16.781)	51 (2)	122 (4.813)	6 (0.25)	56 (2.219)	630 710	236 265	8	1000	30	58	I	12	157 (346.1)	4.711	4.450
95	85 (3.344)	180 (6.5)	85 (3.35)	155 (5.625)	210 (8.281)	210 (8.281)	460 (18.126)	250 (9.844)	260 (10.25)	426 (16.781)	56 (2.219)	122 (4.813)	6 (0.25)	51 (2)	630 710	236 265	- 20	1000	30	58	I	16	232 (524.7)	8.392	8.020

- • 公制最大轴孔，键槽依照 ISO 773 - DIN 6885/1 标准加工
  英制最大轴孔，键槽与 USAS B17.1 一致
- •• H 公差:+1/-0.5 mm (+0.04/-0.02 inch)
- ••• PD^2 (1Kgm²) = Wk^2 (7.233 lbs-ft²)

尺寸更新 恕不通知

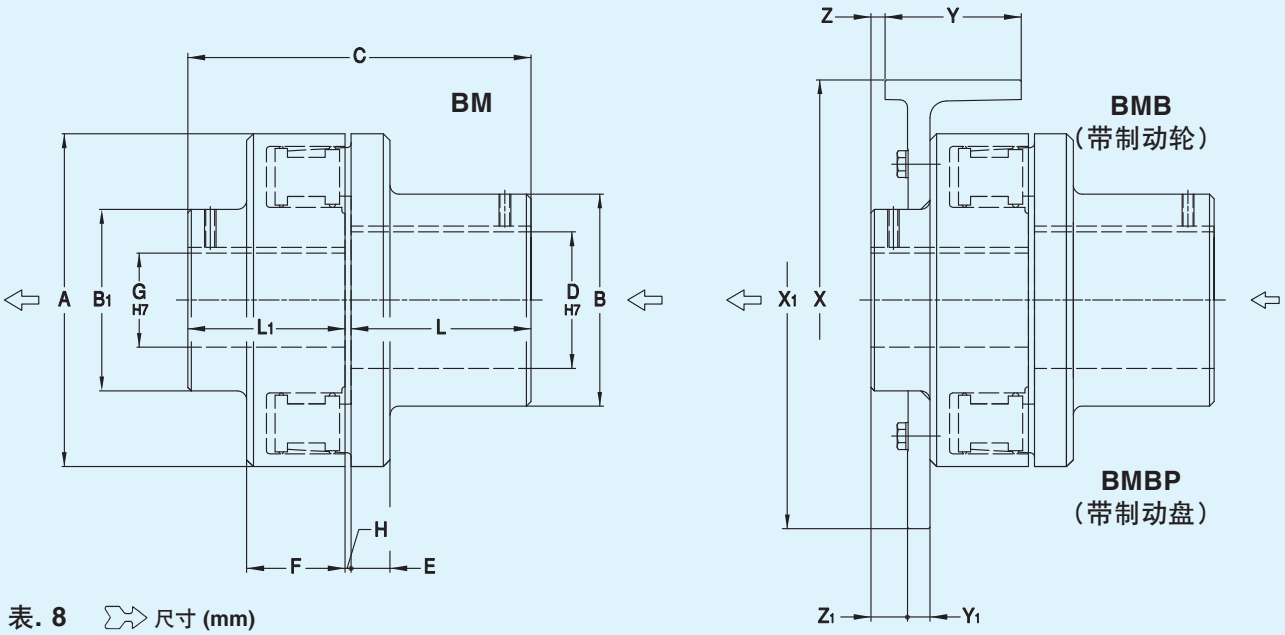

表. 8 尺寸 (mm)

规格	D mm (inch) Min	D mm (inch) Max ●	G mm (inch) Min	G mm (inch) Max ●	L mm (inch)	L1 mm (inch)	A mm (inch)	B mm (inch)	B1 mm (inch)	C mm (inch)	E mm (inch)	F mm (inch)	H mm (inch) ●●	制动轮 mm X	制动轮 mm Y	Z	制动盘 mm X1	制动盘 mm Y1	Z1	橡胶块 类型	橡胶块 数量	重量 kg (lbs)	输入 PD² ●●● (kgm²)	输出 PD² ●●● (kgm²)
01	- -	19 (0.75)	- -	19 (0.75)	35 (1.375)	35 (1.375)	62 (2.438)	35 (1.375)	35 (1.375)	72 (2.844)	8 (0.313)	25 (0.969)	2 (0.094)	----------		-	----------		-	A	8	0.8 (1.76)	0.007	0.007
02	- -	28 (1.125)	- -	25 (1)	40 (1.563)	40 (1.563)	73 (2.875)	45 (1.781)	45 (1.781)	82 (3.219)	9 (0.344)	27 (1.063)	2 (0.094)	按要求		-	按要求		-	A	8	1.4 (3.86)	0.011	0.004
05	- -	32 (1.25)	- -	32 (1.25)	50 (1.969)	50 (1.969)	86 (3.375)	55 (2.156)	55 (2.156)	102 (4.031)	11 (0.438)	30 (1.188)	2 (0.094)	按要求		-	按要求		-	B	8	2.3 (5.07)	0.023	0.027
10	- -	42 (1.656)	- -	42 (1.656)	60 (2.375)	60 (2.375)	110 (4.344)	70 (2.75)	70 (2.75)	122 (4.813)	11 (0.438)	33 (1.313)	2 (0.094)	160 200	60 75	- -15	按要求		-	B	12	4.3 (9.5)	0.081	0.009
20	- -	60 (2.25)	- -	55 (2.063)	110 (4.344)	80 (3.156)	132 (5.188)	90 (3.531)	85 (3.344)	192 (7.563)	14 (0.551)	42 (1.656)	2 (0.094)	200 250	75 95	5 -15	按要求		-	C	12	10.1 (22.26)	0.021	0.023
40	- -	80 (3)	- -	80 (3)	110 (4.344)	110 (4.344)	170 (6.688)	120 (4.719)	120 (4.719)	223 (8.781)	25 (0.969)	45 (1.781)	3 (0.125)	250 315	95 118	15 -8	395 450	30 30	35	C	16	22 (48.5)	0.082	0.064
45	40 (1.563)	70 (2.625)	- -	65 (2.375)	110 (4.344)	80 (3.156)	175 (6.875)	110 (4.344)	100 (3.938)	193 (7.594)	17 (0.656)	42 (1.656)	3 (0.125)	250 315	95 118	- -	400 450	30 30	7	S	16	17 (37.5)	0.079	0.076
48	40 (1.563)	80 (3)	35 (1.375)	70 (2.625)	110 (4.344)	80 (3.156)	185 (7.281)	120 (4.719)	110 (4.344)	193 (7.594)	22 (0.875)	52 (2.063)	3 (0.125)	250 315 400	95 118 150	15 - -	400 450	30 30	-2	N	12	19 (41.9)	0.117	0.114
50	35 (1.375)	90 (3.25)	35 (1.375)	90 (3.25)	140 (5.51)	110 (4.344)	250 (9.844)	140 (5.5)	135 (5.313)	253 (9.96)	30 (1.188)	65 (2.563)	3 (0.125)	315 400	118 150	-8 -40	400 450	30 30	15	D	16	34 (74.9)	0.182	0.470
55	45 (1.75)	90 (3.25)	40 (1.563)	90 (3.25)	140 (5.51)	110 (4.344)	240 (9.438)	150 (5.906)	140 (5.5)	254 (10)	27 (1.063)	65 (2.563)	4 (0.156)	400 500	150 190	-40 -90	560 630	30 30	15	P	12	38 (83.8)	0.290	0.360
60	65 (2.563)	110 (4)	45 (1.75)	110 (4)	170 (6.688)	140 (5.5)	290 (11.406)	170 (6.688)	170 (6.688)	314 (12.375)	27 (1.063)	65 (2.563)	4 (0.156)	400 500	150 190	- -50	560 630 710	30 30 30	45	P	16	60 (132.2)	0.790	0.856
70	75 (2.938)	120 (4.5)	55 (2.156)	120 (4.5)	170 (6.688)	140 (5.5)	315 (12.406)	185 (7.281)	185 (7.281)	315 (12.406)	33 (1.313)	81 (3.188)	5 (0.188)	500	190	-20	630 710	30 30	29	R	16	80 (176.2)	1.310	1.430
80	85 (3.344)	130 (4.625)	65 (2.563)	130 (4.625)	210 (8.281)	210 (8.281)	354 (13.938)	200 (7.875)	200 (7.875)	425 (16.719)	36 (1.406)	100 (3.938)	5 (0.188)	500 630	190 236	58 82	710 795 1000	30 30 30	80	T	16	108 (238.1)	2.480	2.540
90	85 (3.344)	140 (5.188)	75 (2.938)	140 (5.188)	210 (8.281)	210 (8.281)	395 (15.563)	220 (8.656)	220 (8.656)	426 (16.781)	51 (2)	122 (4.813)	6 (0.250)	630 710	236 265	60 -	1000	30	58	I	12	171 (377)	4.777	4.777

- • 公制最大轴孔，键槽依照 ISO 773 - DIN 6885/1 标准加工
  英制最大轴孔，键槽与 USAS B17.1 一致
- •• H 公差:+1/-0.5 mm (+0.04/-0.02 inch)
- ••• PD^2 (1Kgm²) = Wk^2 (7.233 lbs-ft²)

尺寸更新 恕不通知

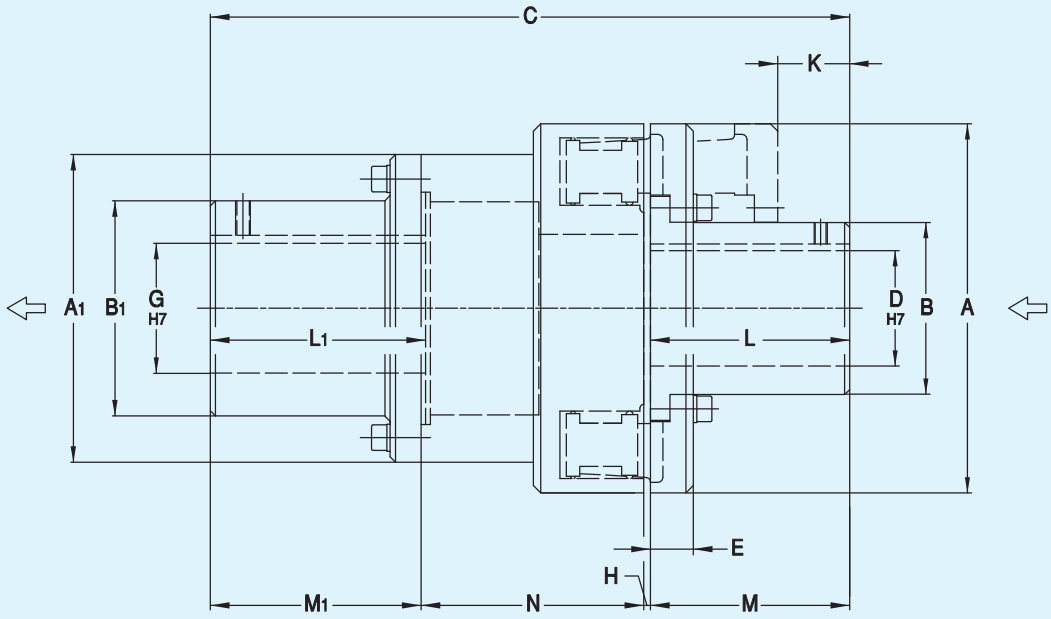

表. 9 尺寸 (mm)

规格	D mm (inch) Min	D mm (inch) Max ●	G mm (inch) Min	G mm (inch) Max ●	L mm (inch)	L1 mm (inch)	A mm (inch)	A1 mm (inch)	B mm (inch)	B1 mm (inch)	C mm (inch)	E mm (inch)	H mm (inch)	K mm (inch)	M mm (inch) ●●	M1 mm (inch)	N mm (inch)	橡胶块 类型	橡胶块 数量	重量 kg (lbs)	输入 PD² ●●● (kgm²)	输出 PD² ●●● (kgm²)
20	- -	48 (1.781)	- -	45 (1.75)	110 (4.344)	80 (3.156)	132 (5.188)	110 (4.344)	64 (2.531)	75 (2.938)	331 (13.031)	17 (0.656)	3 (0.125)	64 (2.531)	110 (4.344)	78 (3.063)	140 (5.5)	C	12	16 (35)	0.022	0.057
43	- -	50 (1.938)	- -	48 (1.781)	110 (4.344)	110 (4.344)	150 (5.906)	120 (4.719)	70 (2.750)	82 (3.219)	361 (14.219)	17 (0.656)	4 (0.156)	59 (2.313)	110 (4.344)	107 (4.219)	140 (5.5)	S	12	22 (48.5)	0.028	0.103
45	- -	60 (2.25)	- -	65 (2.375)	110 (4.344)	110 (4.344)	175 (6.875)	145 (5.719)	80 (3.156)	100 (3.938)	361 (14.219)	20 (0.781)	4 (0.156)	60 (2.375)	110 (4.344)	107 (4.219)	140 (5.5)	S	16	27.5 (60.6)	0.074	0.208
48	- -	75 (2.75)	35 (1.375)	70 (2.625)	110 (4.344)	110 (4.344)	185 (7.281)	155 (6.094)	100 (3.938)	110 (4.344)	401 (15.781)	23 (0.906)	4 (0.156)	42 (1.656)	110 (4.344)	107 (4.219)	180 (7.094)	N	12	32 (70.5)	0.116	0.290
53	- -	80 (3)	35 (1.375)	80 (3)	110 (4.344)	110 (4.344)	200 (7.875)	170 (6.688)	110 (4.344)	125 (4.906)	421 (16.563)	28 (1.094)	4 (0.156)	28 (1.094)	110 (4.344)	107 (4.219)	200 (7.875)	E	12	41 (90.4)	0.163	0.421
55	- -	95 (3.438)	40 (1.563)	90 (3.25)	110 (4.344)	140 (5.5)	240 (9.438)	200 (7.875)	130 (5.125)	140 (5.5)	451 (17.75)	28 (1.094)	5 (0.188)	28 (1.094)	110 (4.344)	137 (5.406)	200 (7.875)	P	12	56 (123.5)	0.290	1.053

- ● 公制最大轴孔，键槽依照 ISO 773 - DIN 6885/1 标准加工
  （英制最大轴孔，键槽与 USAS B17.1 一致）
- ●● H 公差:+1/-0.5 mm (+0.04/-0.02 inch)
- ●●● PD^2 (1Kgm²) = Wk^2 (7.233 lbs-ft²)

尺寸更新 恕不通知

BM系列弹性联轴器允许的径向、轴向、角度偏差可以查表10；因为联轴器弥补不同心度的能力取决于实际负载和转速，所以这些值都是近似值。建议务必在装配时把不同心度调到最好。

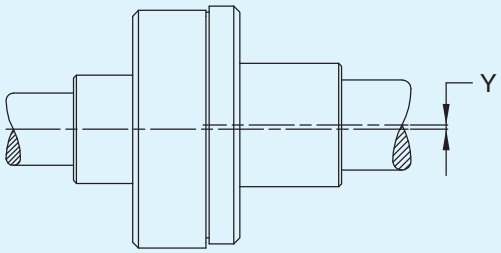

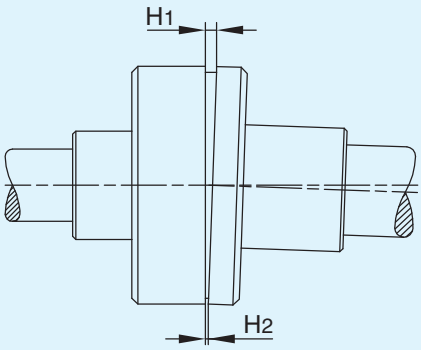

表. 10

最大轴偏差 (可达 1800 rpm)																		
规格		01	02	05	10	20	40	43	45	48	50	53	55	60	70	80	90	95
Y	mm (inch)	0.2 (0.008)	0.2 (0.008)	0.2 (0.008)	0.3 (0.012)	0.35 (0.014)	0.4 (0.016)	0.35 (0.014)	0.35 (0.014)	0.35 (0.014)	0.5 (0.020)	0.35 (0.014)	0.41 (0.016)	0.45 (0.018)	0.50 (0.020)	0.60 (0.024)	0.80 (0.031)	1 (0.039)
B3M/BM *$H_{nominal}$	mm (inch)	2 (0.08)	2 (0.08)	2 (0.08)	2 (0.08)	2 (0.08)	3 (0.12)	3 (0.12)	3 (0.12)	3 (0.12)	3 (0.12)	3 (0.12)	4 (0.16)	4 (0.16)	5 (0.20)	5 (0.20)	6 (0.24)	6 (0.24)
BMS	mm (inch)	-	-	-	-	3 (0.12)	-	4 (0.16)	4 (0.16)	4 (0.16)	-	4 (0.16)	5 (0.20)	-	-	-	-	-
H_1-H_2	mm (inch)	1.1 (0.043)	1.3 (0.051)	1.5 (0.059)	1.7 (0.067)	1.9 (0.075)	2.2 (0.086)	1.9 (0.075)	2.3 (0.090)	1.9 (0.075)	2.5 (0.098)	2 (0.08)	2.4 (0.094)	2 (0.08)	1.8 (0.071)	1.5 (0.059)	1.4 (0.055)	1.4 (0.055)

*H 公称公差：+ 1 /-0.5 mm (+0.04 / -0.02 inch)

如果转速超过1800 rpm，建议最大允许偏差减至原值的50%。
最大转速不允许超过第3页表1所标明的值。

动平衡

所有联轴器都按照 ISO 1940 G16@1500rpm标准做动平衡。
当使用转速高于2800rpm时，建议按照6.3级做动平衡，并且在这种情况下，要在加工完轴孔和键槽后对联轴器做动平衡。除非特别注明，经加工的半联轴器的动平衡都是在安装了键的情况下进行的。

维护

当弹性块总厚度小于公称尺寸的90%时，更换弹性块（尺寸参数见表14）。
注意：弹性块不允许接触油漆、稀释剂、汽油或其它化学品。

安全

必须给联轴器安装一个合适的防护罩，用以在工作过程中保护人身安全。主机厂和最终用户负责对旋转部件采取防护措施，以达到当地的防护标准。

TRANSFLUID
trasmissioni industriali

BM
(BMB / BMBP)

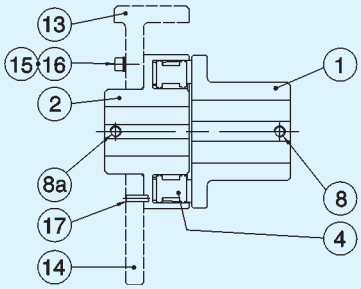

B3M
(B3MB / B3MBP)

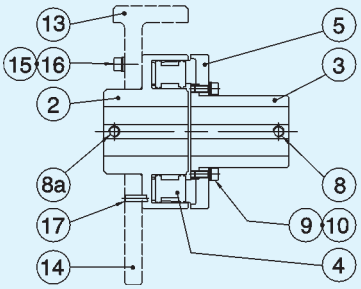

BMS

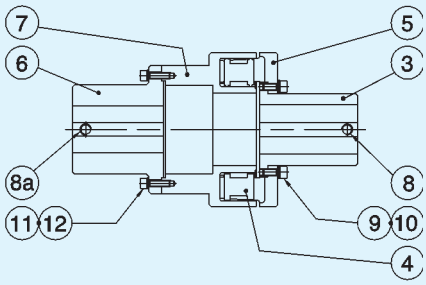

表. 11

序号	名称	材料
• 1	公端	铸铁 EN-GJL-250
• 2	母端	
3	毂	球墨铸铁 EN-GJS-400 或钢 Fe 510
••4	弹性块	特制合成物 70°sh(A) ±5 [40℃(-40°F);+120℃(+248°F)]
• 5	公端	铸铁 EN-GJL-250
• 6	法兰	球墨铸铁 EN-GJL-250 或钢 Fe 510
• 7	隔套	铸铁 EN-GJL-250
8-8a	螺栓（公制）	钢 12.9

序号	名称	材料
9	螺栓（公制）	钢 12.9
10	锁紧垫片	钢 SS 2343
11	螺栓（公制）	钢 12.9
12	锁紧垫片	钢 SS 2343
• 13	制动轮	铸铁 EN-GJL-250 或钢 Fe 510
• 14	制动盘	
15	螺栓（公制）	钢 8.8
16	锁紧垫片	钢 SS 2343
17	销	钢 C72（弹性）或 调制刚 HRC 60±2(parallel)

• 可按要求提供特制的球墨铸铁 EN-GJS-350-22 LT 适用低温 -40℃(-40°F)
•• 可按要求提供特制的橡胶60°Sh(A)或80°Sh(A)

表. 12-螺栓拧紧力矩

规格 / 序号	01		02		05		10		20		40		43		45		48		50		53		55		60		70		80		90		95	
	螺栓	Nm	螺栓	Nm	螺栓	Nm	螺栓	Nm	螺栓	Nm	螺栓	Nm	螺栓	Nm	螺栓	Nm	螺栓	Nm	螺栓	Nm	螺栓	Nm	螺栓	Nm	螺栓	Nm	螺栓	Nm	螺栓	Nm	螺栓	Nm	螺栓	Nm
9	-	-	-	-	-	-	-	-	M6	18	-	-	M6	18	M8	42	M10	85	-	-	M12	143	M14	228	M10	85	M12	143	M14	228	M24	1170	M24	1170
11	-	-	-	-	-	-	-	-	M8	42	-	-	M10	85	M10	85	M10	85	-	-	M10	85	M12	143	-	-	-	-	-	-	-	-	-	-
8-8a	固定螺钉应与键槽成90° –型号和尺寸参见表TF5726																																	
15	拧紧力矩与螺栓规格和等级相关，请参照表N 1152																																	
17	如需固定销尺寸，联系传斯罗伊																																	

表. 13-橡胶块型号和数量

01		02		05		10		20		40		43		45		48		50		53		55		60		70		80		90		95	
型号	数量	型号	数量	型号	数量	型号	数量	型号	数量	型号	数量	型号	数量	型号	数量	型号	数量	型号	数量	型号	数量	型号	数量	型号	数量	型号	数量	型号	数量	型号	数量	型号	数量
A	8	A	8	B	8	B	12	C	12	C	16	S	12	S	16	N	12	D	16	E	12	P	12	P	16	R	16	T	16	I	12	I	16

表. 14-橡胶块尺寸

尺寸 (mm) \ 型号		A	B	C	D	E	I	N	P	R	S	T
a	mm	6.7	7	10.9	16	19.6	35	14.7	19.7	20.5	11.8	23.9
	(inch)	(0.264)	(0.275)	(0.429)	(0.630)	(0.772)	(1.378)	(0.579)	(0.775)	(0.807)	(0.464)	(0.941)
b	mm	10	13.5	17	22	30	68	29	40	40	19.5	49
	(inch)	(0.394)	(0.531)	(0.669)	(0.866)	(1.181)	(2.677)	(1.142)	(1.575)	(1.575)	(0.768)	(1.929)
c	mm	14.5	18.25	25	39	50	98	39	49	64	30	74
	(inch)	(0.571)	(0.719)	(0.984)	(1.535)	(1.968)	(3.858)	(1.535)	(1.929)	(2.520)	(1.181)	(2.913)

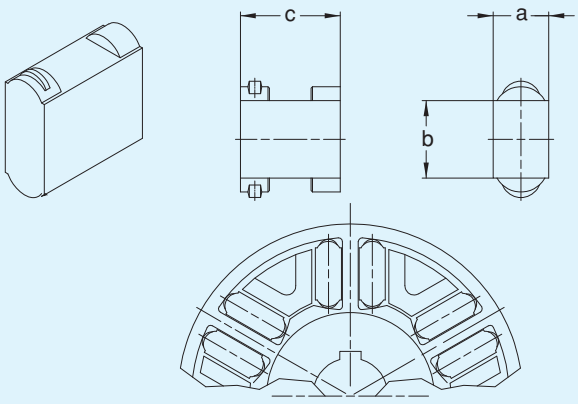

尺寸更新 恕不通知

TRANSFLUID
trasmissioni industriali

液力偶合器
K系列

限矩型
功率高达 2500 kW

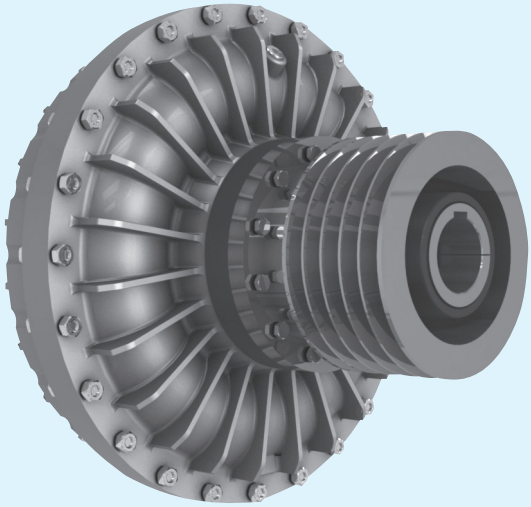

液力偶合器
KX系列

限矩型
功率高达 1000 kW

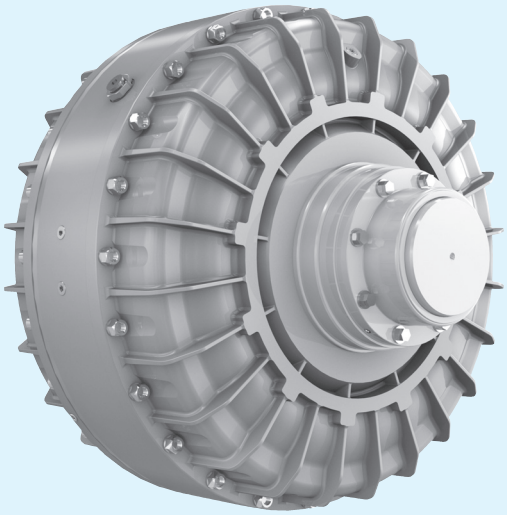

盘式和鼓式制动器
TFDS-NBG系列

制动力矩高达 19000 Nm

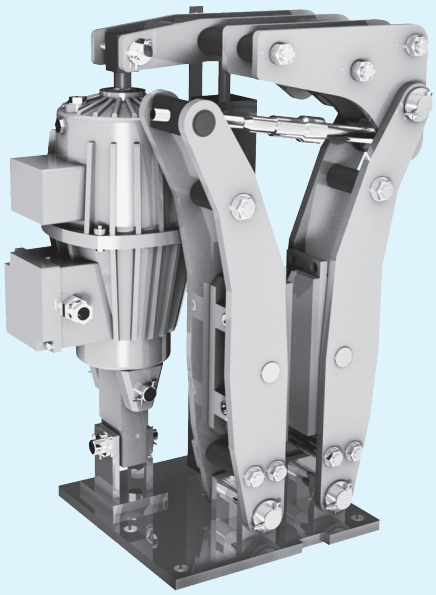

气动离合器
TP系列

扭矩高达 11500 Nm

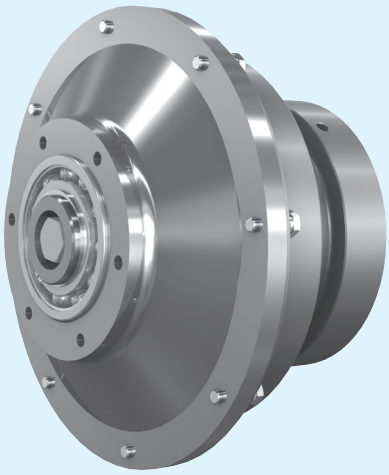

AUSTRALIA
TRANSFLUID AUSTRALIA PTY LTD
Smithfield NSW 2164
Ph. +61 297572655
Fax +61 297560181
tfaustralia@transfluid.it

中国
传斯罗伊（北京）贸易有限公司
101300 北京
电话：+86.10.60442301-2
传真：+86.10.60442305
info@transfluid.cn

FRANCE
TRANSFLUID FRANCE s.a.r.l.
38110 Rochetoirin
Ph. +33 9 75635310
Fax +33 4 26007959
tffrance@transfluid.it

GERMANY
TRANSFLUID GERMANY GmbH
48529 Nordhorn
Ph. +49 5921 7288808
Fax +49 5921 7288809
tfgermany@transfluid.it

RUSSIA
TRANSFLUID OOO
143100 Moscow
Ph. +7 495 7782042
Mob. +7 926 8167357
tfrussia@transfluid.it

U.S.A.
TRANSFLUID LLC
Auburn, GA 30011
Ph. +1 770 822 1777
Fax +1 770 822 1774
tfusa@transfluid.it

Global web site: www.transfluid.eu • **E-commerce web site:** www.buy-transfluid.com

TRANSFLUID S.p.A. • Via Guido Rossa, 4 • 21013 Gallarate (VA) Italy • Ph. +39 0331 28421 • Fax +39 0331 2842911 • info@transfluid.it

1701 - 250 RC