TRANSFLUID

CERTIFIED ISO 9001

TRANSFLUID®

industrial & marine

STELLADRIVE

drive with us

ПРИВОД НЕСКОЛЬКИХ НАСОСОВ (MPD)

MPD STELLADRIVE представляет собой инновационный модуль, который устанавливается между двигателем и трансмиссией для привода нескольких гидравлических насосов. MPD монтируется непосредственно в двигатель с корпусом и маховиком SAE и использует интегрированную гибкую муфту для гашения крутильных колебаний и компенсации несоосности. Выход представляет собой ложный маховик и корпус SAE, который подсоединяется к любому исполнительному оборудованию SAE, такому ка к судовые коробки передач или отбор мощности HFO/HFR (отбор мощности с гидравлическим/пневматическим приводом), KPTO (жидкостная муфта) и PF-PTO (отбор мощности RBD с резиновыми блоками) компании Transfluid.

MPD - это автономная система со своим контуром смазки.

Также доступны конструкции, устанавливаемые на опорных лапах. В случае установки на выходе устройств, имеющих упругое соединение, компания Transfluid требует предоставления полной информации об этом в целях проверки совместимости крутящих колебаний системы.

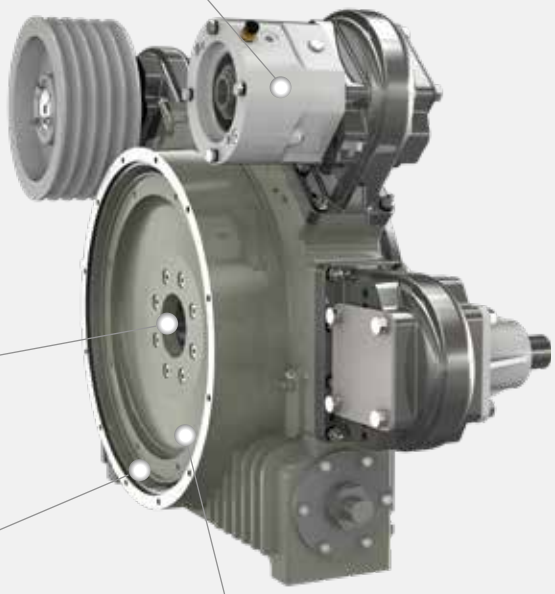

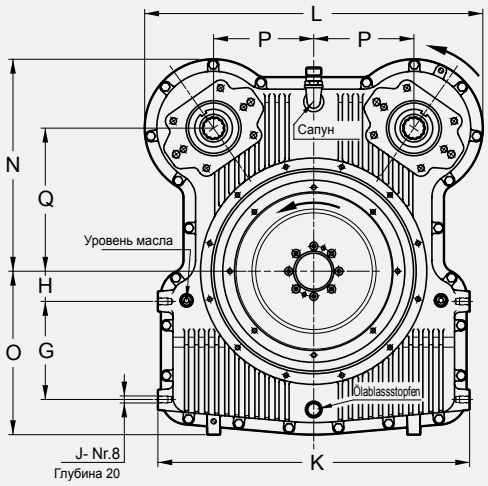

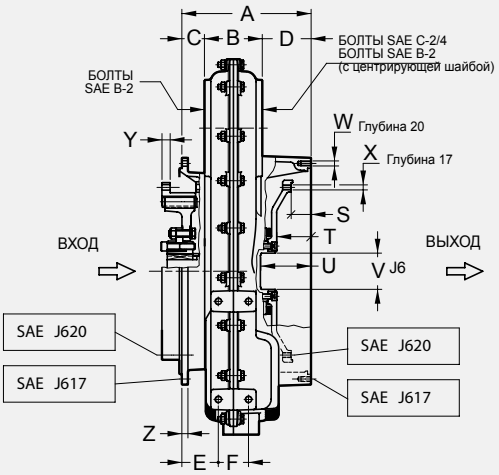

MPD14

РАЗМЕРЫ																														
ТИПО-РАЗМЕР	ВХОД		ВЫХОД		A	B	C	D	E	F	G	H	J	K	L	N	O	P	Q	S	T	U	V	W		X		Y	Z
	SAE J617	SAE J620	SAE J617	SAE J620																				Ø	К-во	Ø	К-во		
14	3 2	11½”	3	11½”	257	115	45	97	72.5	60	195	60	M14	620	673	422	325	199.2	284.5	39.6	68.1	100	72	M10	12	M10	8	52	12
	1	14”			282		70		97.5																			12	14

	ТЕХНИЧЕСКИЕ ХАРАКТЕРИСТИКИ						
ТИПО-РАЗМЕР	Масса без масла кг	Кол-во масла л	Макс. скорость об/мин	Макс. крутящий момент на входе Нм	Суммарная мощность головок кВт	макс. мощность одной головки кВт	(11ередаточное число (п1:п2)
14	195	12.5	2600	2000	175	120	1.0

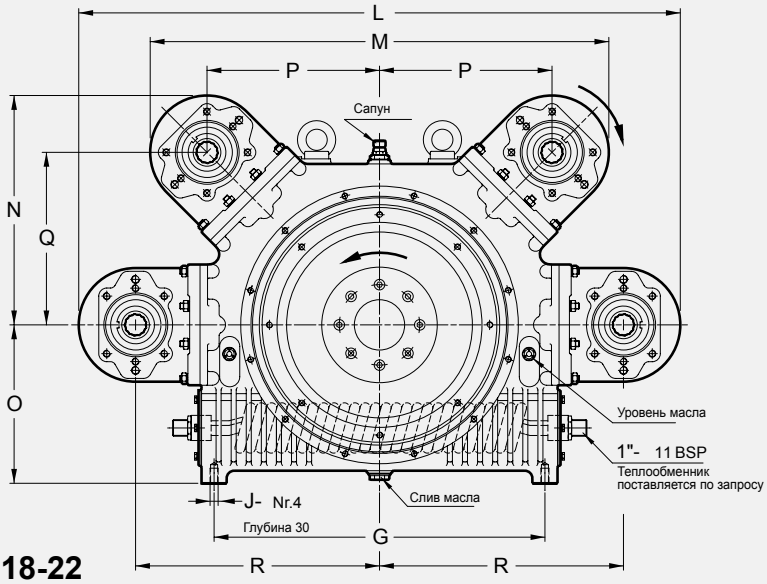

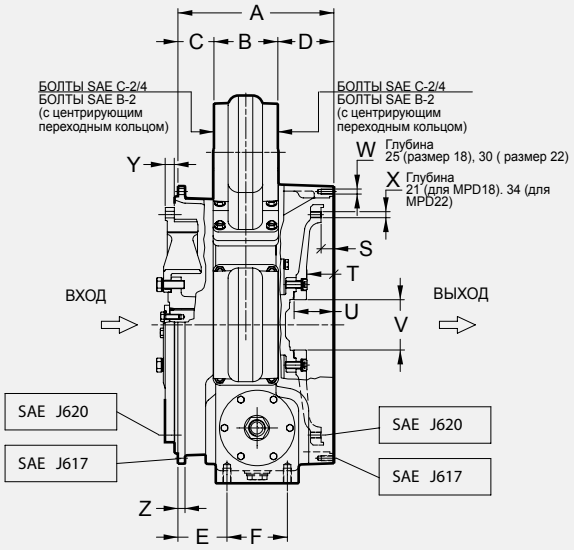

MPD18-22

РАЗМЕРЫ																														
ТИПО-РАЗМЕР	ВХОД		ВЫХОД		A	B	C	D	E	F	G	J	L	M	N	O	P	Q	R	S	T	U	V	W		X		Y	Z
	SAE J617	SAE J620	SAE J617	SAE J620																	***	***	***	Ø	К-во	Ø	К-во		
18	1	14”	1	14”	310	127	71.5	111.5	97.5	120	658	M16	1197	913	456.5	315	343	343	485.2	25.4	53.5	79	100	M10	12	M12	8	18	14
22	1	14”	0	18”	374		119	128	134	130	772	M18	1326	1004	502	415	388.7	388.7	549.7	15.7	48.2	81	150	M12	16	M16	6	85	15
	0	18”			363		108																					18	20

	ТЕХНИЧЕСКИЕ ХАРАКТЕРИСТИКИ						
ТИПО-РАЗМЕР	Масса без масла с 4 головками кг *	Кол-во масла л	Макс. скорость об/мин	Макс. крутящий момент на входе	Суммарная мощность головок кВт **	Макс. мощность одной головки кВт **	Передаточное число (п1:п2)
18	350	18	2200	3350	300	120	1.0 (0.88)
22	530	35	2100	6300	400	175	0.95

* За вычетом 20 кг по каждой головке.
** При максимальной частоте вращения
***Не соответствует стандарту SAE

РАЗМЕРЫ МОГУТ ИЗМЕНЯТЬСЯ БЕЗ УВЕДОМЛЕНИЯ

SPD - ПРИВОД СДВОЕННОГО НАСОСА

SPD - это инновационный модульный привод насоса, предназначенный для монтажа на промышленных двигателях с маховиками и корпусами SAE.

Вход представляет собой жесткую соединительную муфту маховика привода с резиновой накладкой. Данная упругая муфта гасит радиальные и угловые несоосности, а также крутильные колебания.

Выход SPD представляет собой насосную колонну A или B SAE с двусторонней площадкой, а также маховик SAE и корпус маховика. Для обеспечения легкой установки насосную колонну можно устанавливать в двенадцати возможных положениях вокруг оси маховика. К выходному маховику могут подсоединяться трансмиссии, насосы, компрессоры и валы отбора мощности.

SPD 11

SPD 12

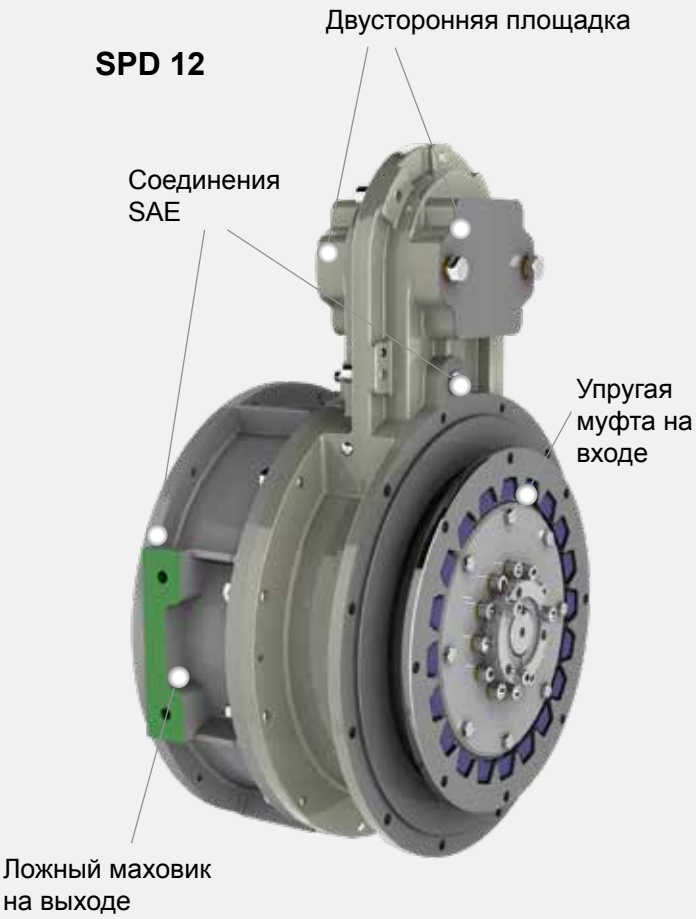

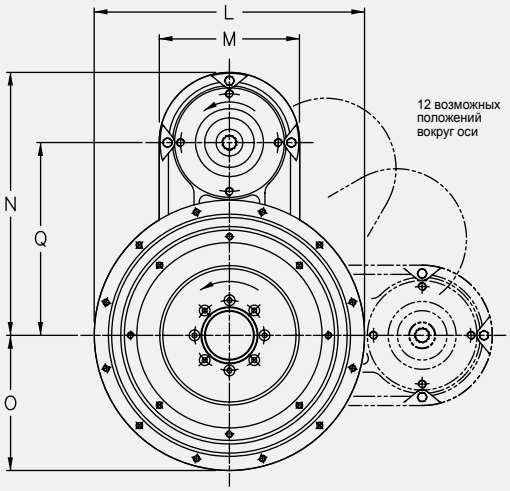

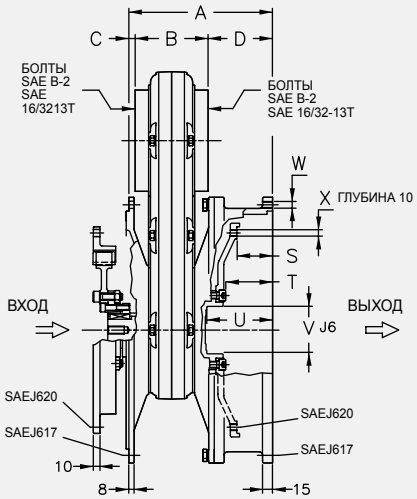

SPD 11

РАЗМЕРЫ																		
ТИПО-РАЗМЕР	ВХОД		ВЫХОД		A	B	C	D	L			N	M	O			Q	S
	SAE J617	SAE J620	SAE J617	SAE J629					SAE 3	SAE 4	SAE 5			SAE 3	SAE 4	SAE 5		
11	3 4 5	11½ 10” 7½	4	10	218.5	111	9.5	98	451	404	356	393	210	225.5	202	178	288	53.8

РАЗМЕРЫ								ТЕХНИЧЕСКИЕ ХАРАКТЕРИСТИКИ						
ТИПО-РАЗМЕР	T	U	V	W		Y		Масса к г	Макс. скорость об/мин	Макс. крутят, ИЙ момент на входе, Нм			Мощность головки кВт *	Передаточное число (п1:п2)
				Ø	N°	Ø	N°			SAE 3	SAE 4	SAE 5		
11	71	100	72	M10	12	M10	8	50	3000	560	560	310	53	1.0

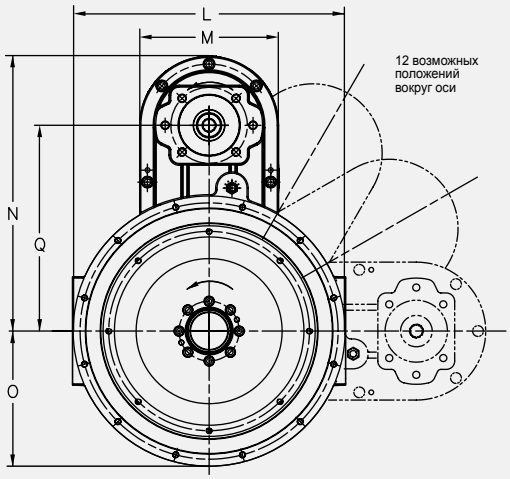

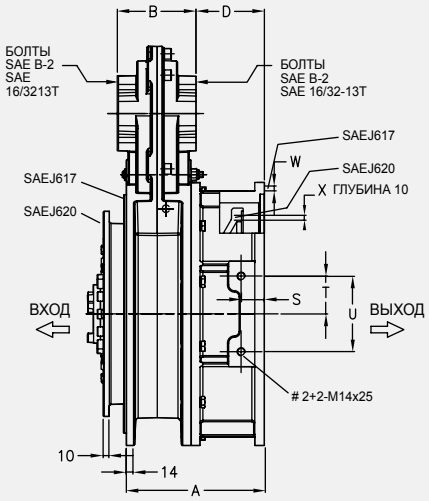

SPD 12

РАЗМЕРЫ																		
ТИПО-РАЗМЕР	ВХОД		ВЫХОД		A	B	D	L	M	N	O	Q	S	T	U	W	
	SAE J617	SAE J620	SAE J617	SAE J620												Ø	К-во
12	3 4	11½ 10”	3 4	11½ 10”	237 247	134	117 127	454	231	460	226	344	40 50	65	130	M10	12

ТЕХНИЧЕСКИЕ ХАРАКТЕРИСТИКИ							
ТИПО-РАЗМЕР	X		Масса кг	Макс. скорость об/мин	Макс. крутящий момент на входе, Нм		Мощность головки кВт *	Передаточное число (п1:п2)
	Ø	К-во			SAE 3	SAE 4		
12	M10	8	73	3000	860	560	120	0.93

* При 3000 об/мин.

РАЗМЕРЫ МОГУТ ИЗМЕНЯТЬСЯ БЕЗ УВЕДОМЛЕНИЯ

Удлинитель головки для MPD18 b MPD22

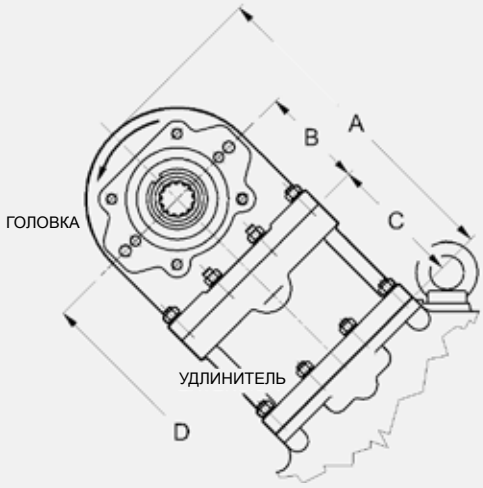

РАЗМЕРЫ				
	A	B	C	D*
MPD18	405	128	164	649
MPD22	431	128	190	740

* От оси главного вала.

При наличии препятствия между насосами, установленными на MPD и исполнительное устройство, комплект удлинений головки является отличным решением. Он устанавливается на любую головку и обеспечивает дополнительный зазор (см. колонку “C” в таблице размеров выше). Кроме того, комплект удлинений меняет направление вращения головки MPD, делая ее полезной в тех случаях, когда требуется вращение в направлении двигателя.

Муфта сцепления с воздушно-масляным приводом для отсоединения насоса

BB640

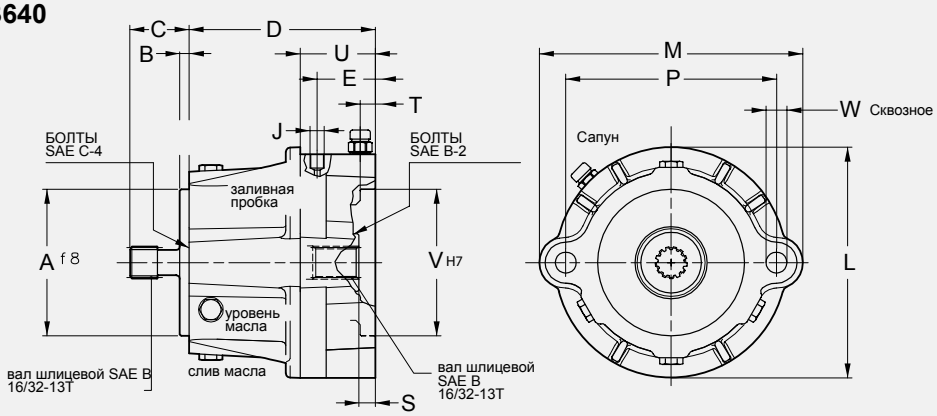

CC650

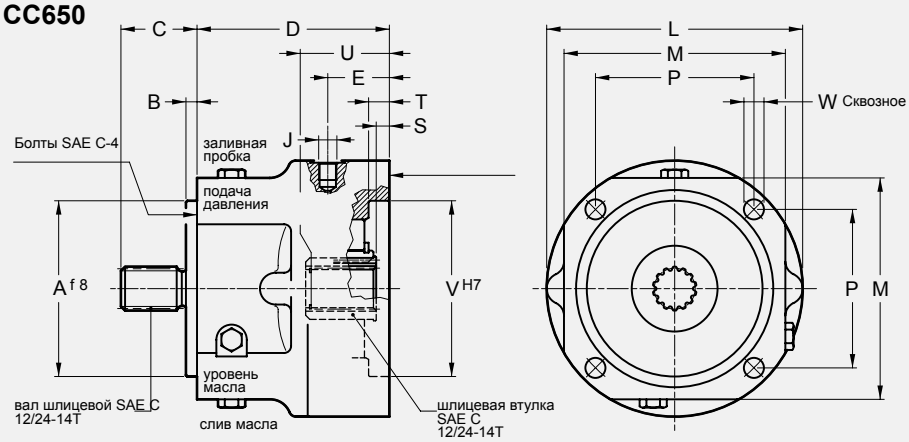

BB640	Рабочее давление бар	5	7	9
	Макс. крутящий момент, Нм	140	195	250

CC650	Рабочее давление бар	5	7	9	12	14	16	18
	Макс. крутящий момент, Нм	155	225	295	400	465	530	600

РАЗМЕРЫ																ТЕХНИЧЕСКИЕ ХАРАКТЕРИСТИКИ			
ТИПО-РАЗМЕР	A	B	C	D	E	J	L	M	P	S	T	U	V	W		Макс. крутящий момент, Нм	Макс. давление бар	Вес без масла кг.	Количество масла
														Ø	К-во				
BB640	101.6	6.5	41	129	41.5	1/8” BSP	168	190	146	11.5	10.5	52	101.6	14.5	2	340	12	15	1.6
CC650	127	8	55	139	44.5	1/4” BSP	185	160	114.5	9.5	15	56.5	127	14.5	4	830	25	16.5	1.8

РАЗМЕРЫ МОГУТ ИЗМЕНЯТЬСЯ БЕЗ УВЕДОМЛЕНИЯ

Головка отбора мощности PTO для рядного и шкивного монтажа

TECHNICAL DATA					
PTO	Макс. скорость об/мин	Макс. крутящий момент, Нм	Макс. боковая нагрузка при X = 24	Вес без масла	Кол-во масла л
SAE B	3000	140	3000	6	0.05
SAE C	3000	500	7200	7	0.05

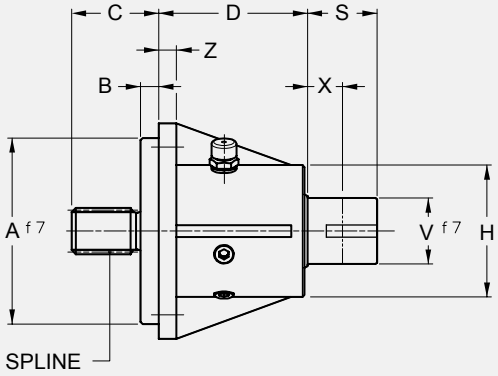

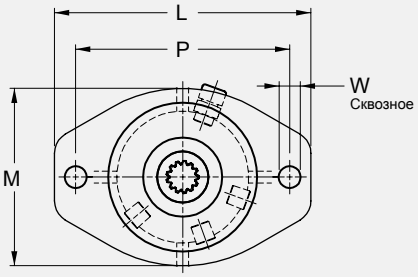

SAE B - 2 отверстие

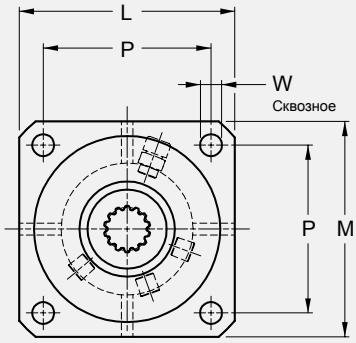

SAE C - 4 отверстие

РАЗМЕРЫ														
PTO	SPLINE SAE J744	A	B	C	D	H	L	M	P	S	V	W		Z
												Ø	К-во	
SAE B	13T 16/32	101.6	9	41	101.5	90	175	121	146	47.5	45	15	2	12
SAE C	14T 12/24	127	12.5	55	101.5	90	147	147	114.5	47.5	45	15	4	12

Отдельно стоящий SU

SU1

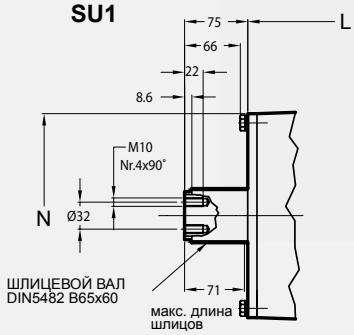

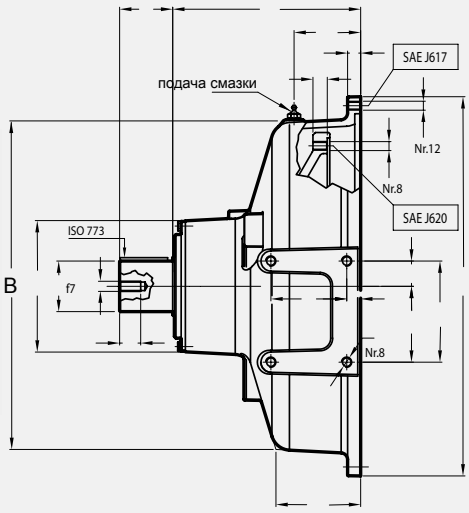

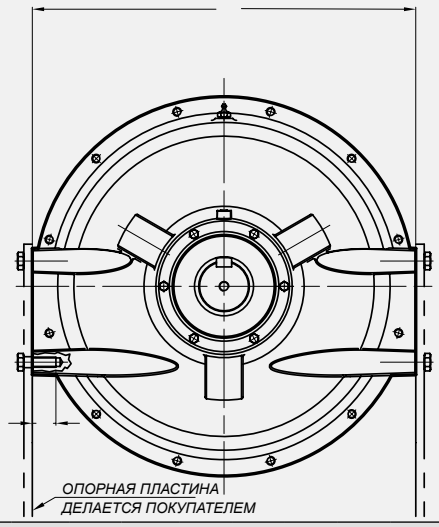

РАЗМЕРЫ																								
ТИПО-РАЗМЕР	SAE J617	SAE J620	A	B	C	D	E	F	G	H	I	J	K	L	M	N	O	P	Q	R	S	T	U	V
SU4	4	10”	403	350	105	42	48	M12	25	M10	15	M10	-	201.5	-	138	405	M10	28	105	80	25	85	15
SU3	3	11½”	450	390	100	60	63	M12	25	M10	15.5	M10	78	223	78	156	455	M12	28	120	90	30	90	16.5
SU1	1	14”	552	500	143	См. чертеж				M10	23	M10	96	251	120	242	555	M16	35	240	120	120	130	25

РАЗМЕРЫ МОГУТ ИЗМЕНЯТЬСЯ БЕЗ УВЕДОМЛЕНИЯ

TRANSFLUID®
industrial & marine

MPD с отбором мощности HFO, имеющим привод от масла

SPD с отбором мощности HFR, имеющим привод от масла

MPD с гидромуфтой переменного наполнения КРТО

MPD с коробкой передач с переключением скоростей под нагрузкой RANGERMATIC

MPD с судовой передачей

MPD с входным и выходным карданным валом (установка на опорных лапах)

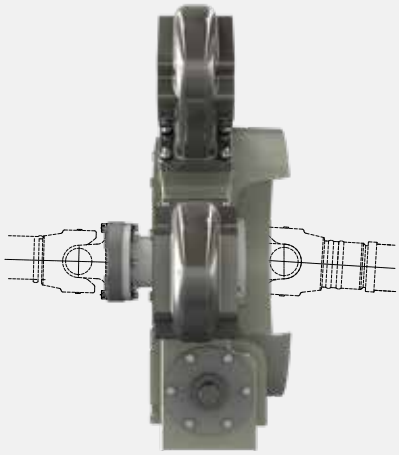

CHINA
TRANSFLUID BEIJING
TRADE CO. LTD Beijing
Ph.: +86.10.60442301-2
Fax: +86.10.60442305
tbtcinfo@transfluid.cn

FRANCE
TRANSFLUID FRANCE s.a.r.l.
38110 Rochetoirin
Ph.: +33.9.75635310
Fax: +33.4.26007959
tffrance@transfluid.eu

THE NETHERLANDS - GERMANY
TRANSFLUID NORTH EUROPE B.V.
(Bellmarine)
NL-3992 AK, Houten
Ph. +31 (0)85 4868530
tfnortheurope@transfluid.eu

RUSSIA
TRANSFLUID OOO
Moscow
Ph. +7.495.7782042
Mob.: +7.926.8167357
tfrussia@transfluid.eu

U.S.A
TRANSFLUID LLC
Auburn, GA 30011
Ph.: +1.770.8221.777
Fax: +1.770.844.774
tfusa@transfluid.us

Сайт: www.transfluid.eu • **E-commerce web site:** www.buy-transfluid.com

TRANSFLUID s.r.l. • Via Guido Rossa, 4 • 21013 Gallarate (VA) Italy • Тел. +39 0331 28421 • Факс +39 0331 2842911 • info@transfluid.eu

20.06 - 645 RU